level
İŞ MAKİNELERİ

0850 969 59 79
Odunluk Mah. Lefkoşe Cad. Mihraplı Plaza B Blok. No:9/3 Nilüfer - BURSA
www.levelmakine.com / level@levelmakine.com

Faraone Industrie spa

ELEVAH ZP150

level İŞ MAKİNELERİ

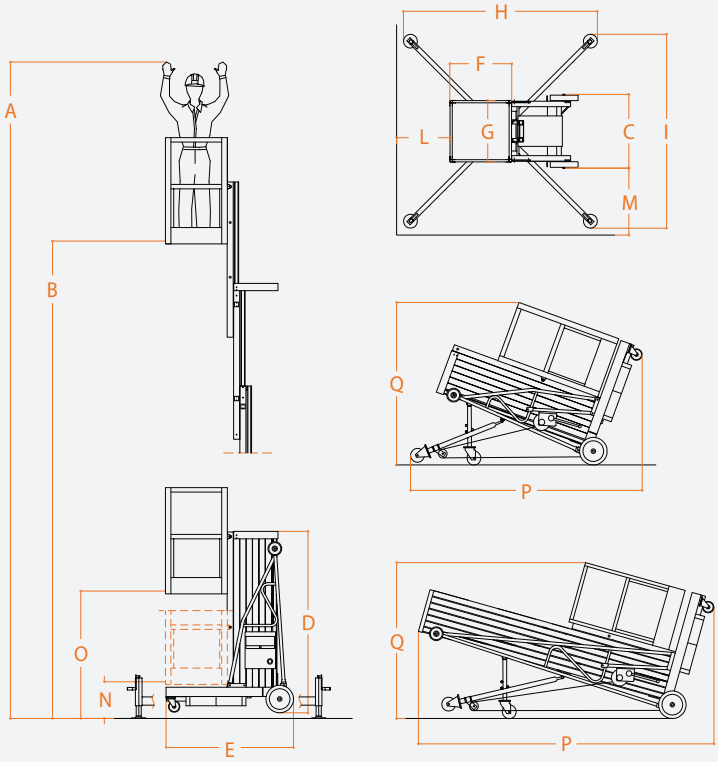

SPECIFICATIONS	ÖZELLİKLER	ZP 8 150 I	ZP 8 150 E	ZP 10 150 I	ZP 10 150 E	ZP 12 150 I	ZP 12 150 E	ZP 14 150 I	ZP 14 150 E	ZP 16 150 I	ZP 16 150 E
Use	Kullanım yeri	İç	Dış	İç	Dış	İç	Dış	İç	Dış	İç	Dış
Capacity	Kapasite	150 kg.	150 kg.	150 kg.	150 kg.	150 kg.	150 kg.	150 kg.	150 kg.	150 kg.	150 kg.
People	Kişi sayısı	1	1	1	1	1	1	1	1	1	1
Weight	Ağırlık	383 kg.	395 kg.	498 kg.	522 kg.	531 kg.	559 kg.	583 kg.	611 kg.	624 kg.	692 kg.
A	A	7,77 mt.	7,77 mt.	10 mt.	10 mt.	12 mt.	12 mt.	14 mt.	14 mt.	16 mt.	16 mt.
B	B	5,77 mt.	5,77 mt.	8 mt.	8 mt.	10 mt.	10 mt.	12 mt.	12 mt.	14 mt.	14 mt.
C	C	800 mm.	800 mm.	800 mm.	800 mm.	800 mm.	800 mm.	800 mm.	800 mm.	800 mm.	800 mm.
D	D	1980 mm.	1980 mm.	1980 mm.	1980 mm	2600 mm.	2600 mm.	2980 mm.	2980 mm.	2980 mm.	2980 mm.
E	E	1380 mm.	1380 mm.	1380 mm.	1380 mm.	1380 mm.	1380 mm.	1380 mm.	1380 mm.	1380 mm.	1380 mm.
F	F	670 mm.	670 mm.	670 mm.	670 mm.	670 mm.	670 mm.	670 mm.	670 mm.	670 mm.	670 mm.
G	G	670 mm.	670 mm.	670 mm.	670 mm.	670 mm.	670 mm.	670 mm.	670 mm.	670 mm.	670 mm.
H	H	1360 mm.	2100 mm.	1360 mm.	2550 mm.	1720 mm.	3000 mm.	1720 mm.	3000 mm.	3000 mm.	5000 mm.
I	I	1360 mm.	2100 mm.	1360 mm.	2550 mm.	1720 mm.	3000 mm.	1720 mm.	3000 mm.	3000 mm.	5000 mm.
L	L	360 mm.	730 mm.	220 mm.	580 mm.	400 mm.	810 mm.	400 mm.	1050 mm.	1050 mm.	2040 mm.
M	M	420 mm.	790 mm.	420 mm.	790 mm.	410 mm.	1010 mm.	410 mm.	1250 mm.	1250 mm.	2250 mm.
N	N	400 mm.	400 mm.	400 mm.	400 mm.	-	-	-	-	400 mm.	400 mm.
O	O	1380 mm.	1380 mm.	1380 mm.	1380 mm.	400 mm.	400 mm.	400 mm.	400 mm.	2400 mm.	2400 mm.
P	P	2550 mm.	2550 mm.	2550 mm.	2550 mm.	300 mm.	3000 mm.	3250 mm.	3250 mm.	3250 mm.	3250 mm.
Q	Q	1800 mm.	1800 mm.	1800 mm.	1800 mm.	1700 mm	1700 mm.	1700 mm.	1700 mm.	1700 mm.	1700 mm.